CRÉMONE EN APPLIQUE BOUTON

ARINOV

http://www.arena-quincaillerie.fr/vraie-cremone-boitier-42mm-p58046

Tel : 02 43 94 64 64 Fax : 02 43 30 26 16 www.arena-quincaillerie.fr

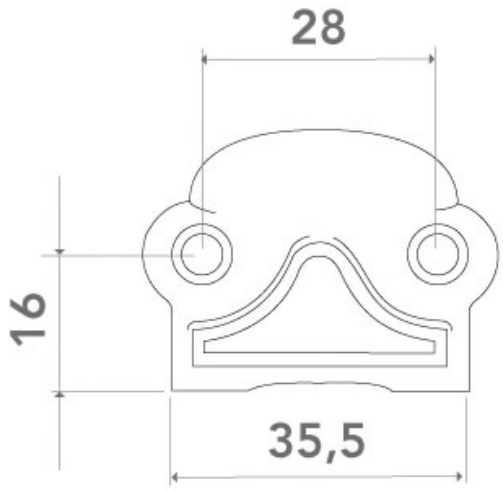
28
16
35,5

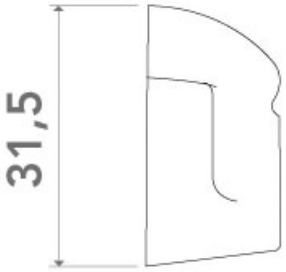
31,5

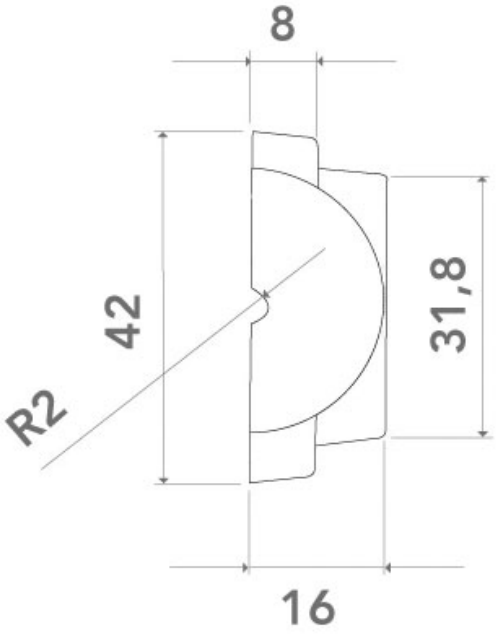
8
42
R2
31,8
16

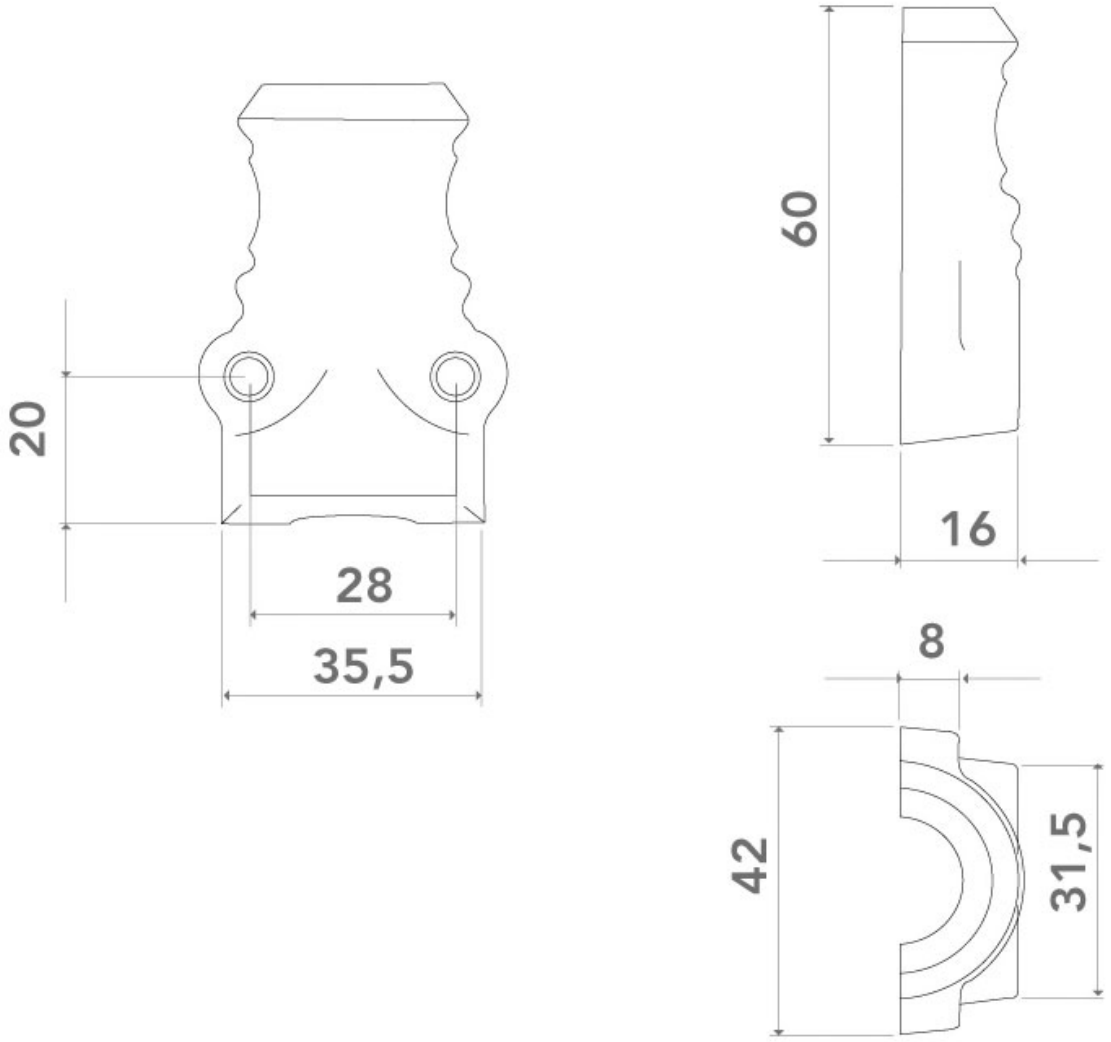
20
28
35,5
60
16
8
42
31,5

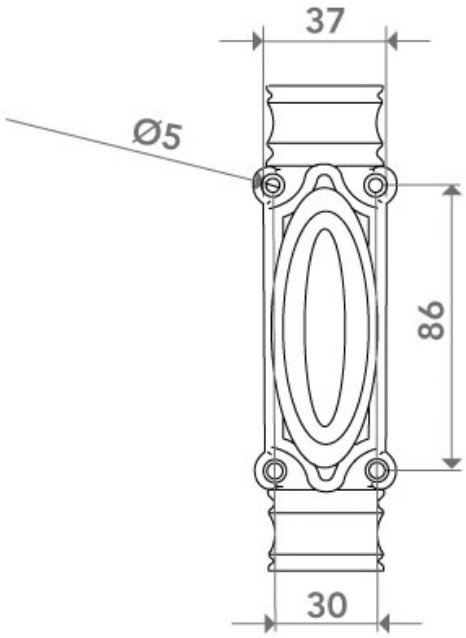
37
Ø5
86
30

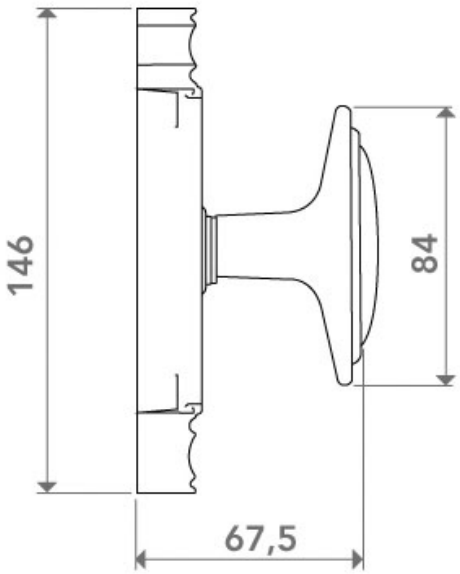
146
84
67,5

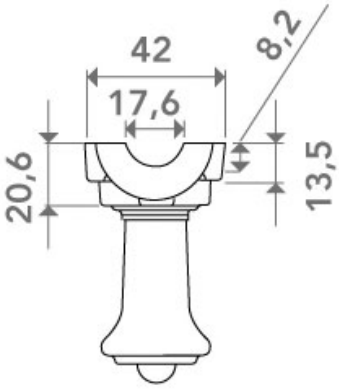
42
8,2
17,6
20,6
13,5