PLINTHE AVEC AILETTES
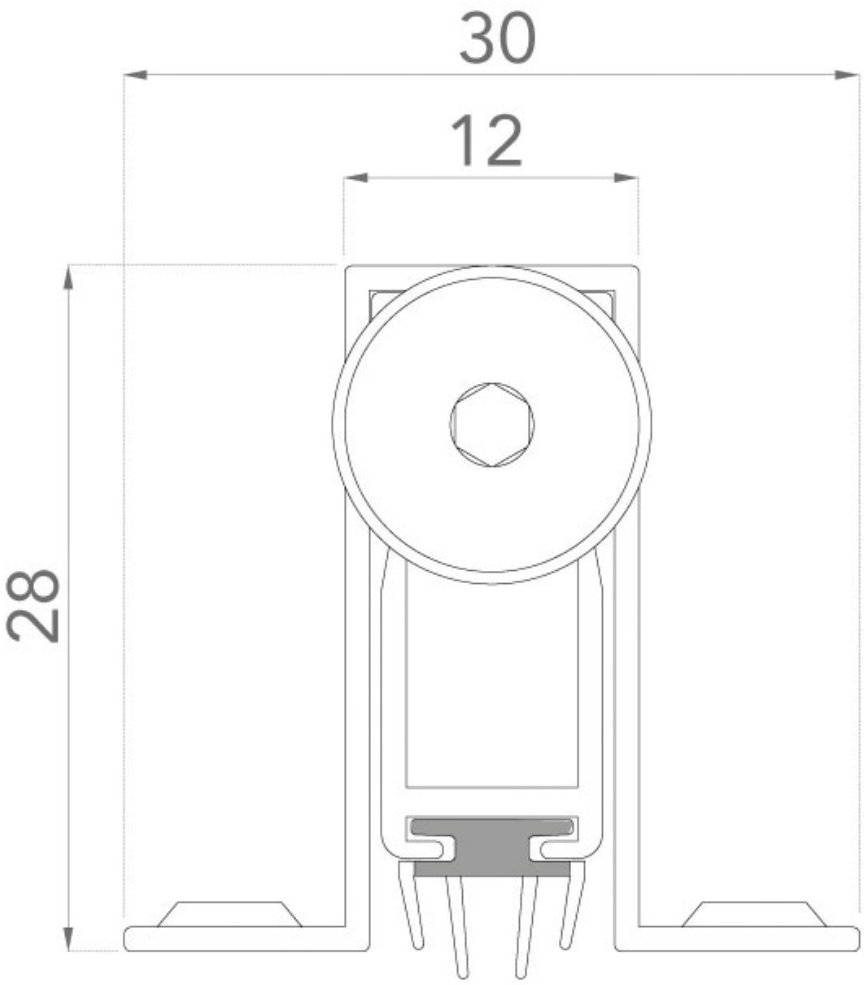
ARINOV