OBTURATEUR
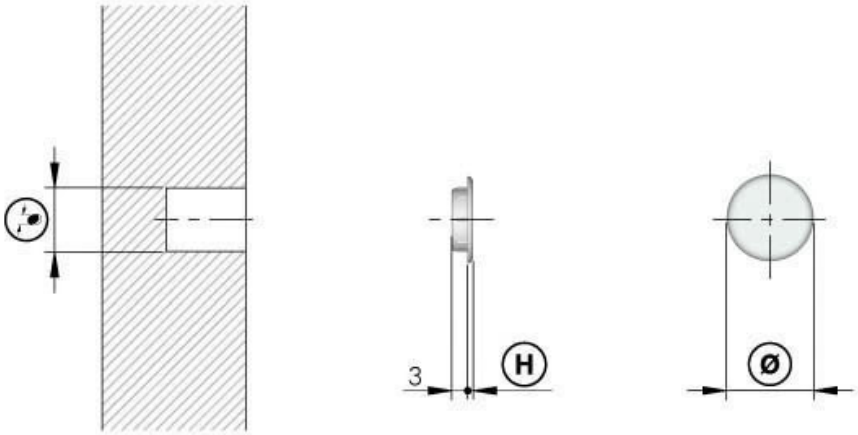
ITALIANA FERRAMENTA