# EQUERRE POUR ACCROCHAGE EXTÉRIEUR 0366

MASTER

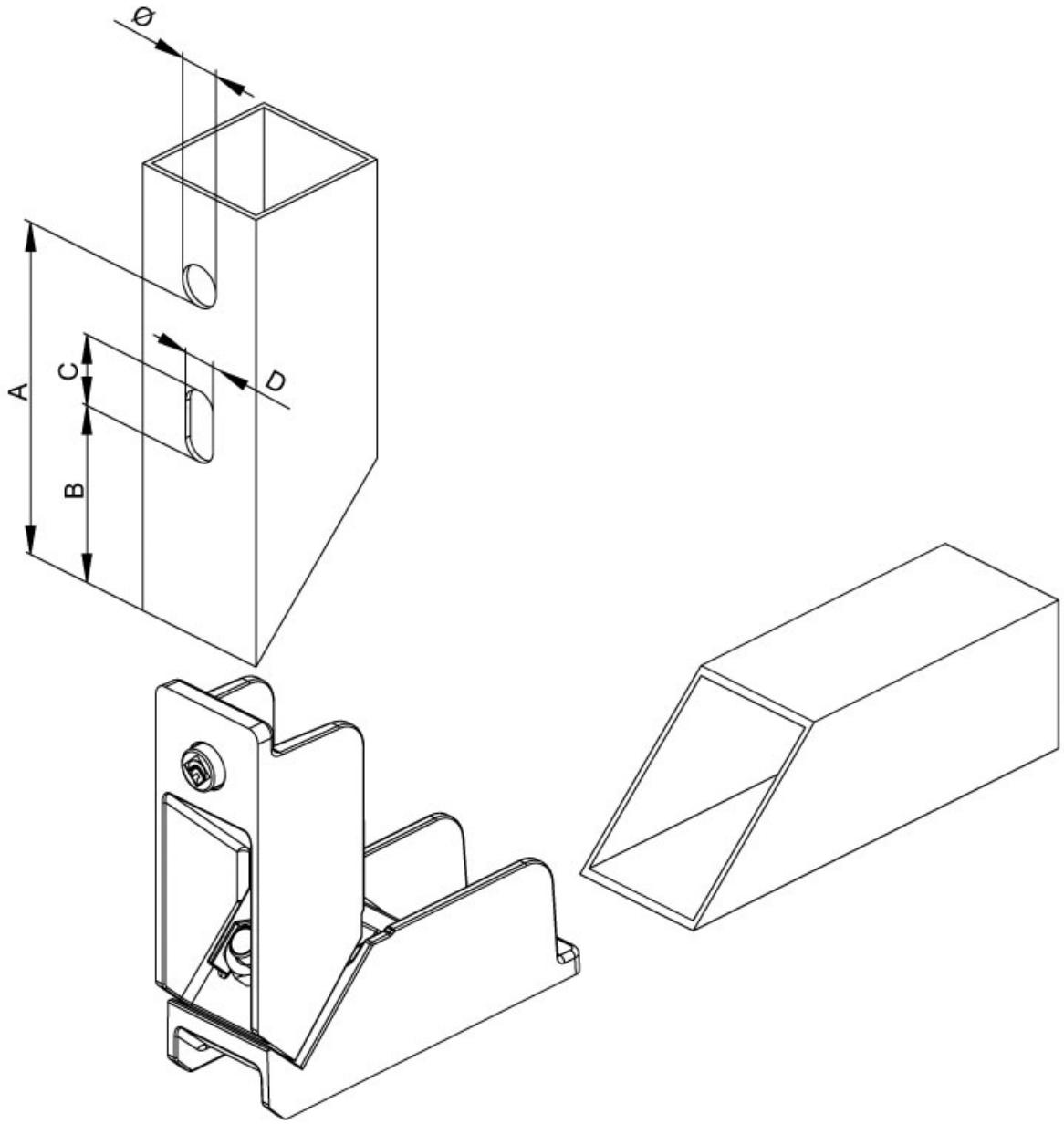


http://www.arena-quincaillerie.fr/equerre-pour-accrochage-exterieur-0366-p58217

Tel : 02 43 94 64 64 Fax : 02 43 30 26 16 www.arena-quincaillerie.fr