ENSEMBLE DE PORTE COLINDALE

BRIONNE

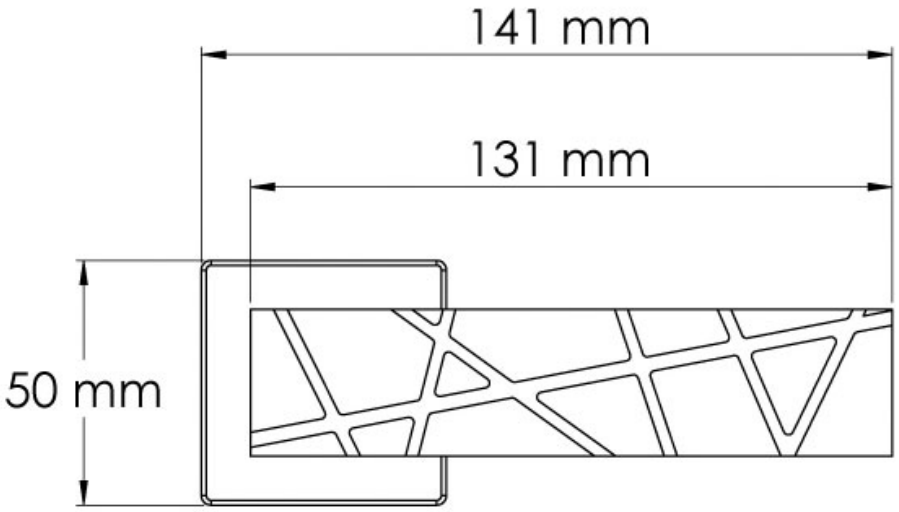

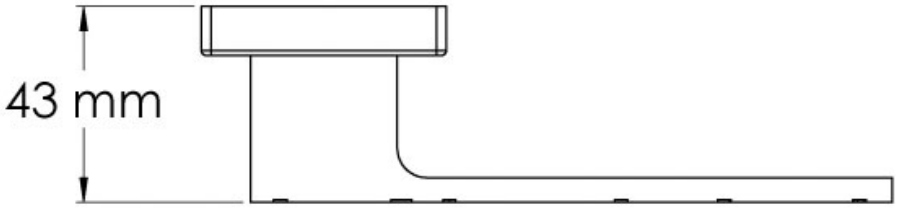

Tel : 02 43 94 64 64 Fax : 02 43 30 26 16 www.arena-quincaillerie.fr